HOME-OFFICE

CONFIGURA TU ESPACIO SEGÚN TUS NECESIDADES

COMM-TEC exertis | Think Solutions

COMPLEMENTOS

PINCHA AQUÍ

CÁMARAS

PINCHA AQUÍ

ALTAVOCES CON MICRÓFONOS

PINCHA AQUÍ

AURICULARES UCC INALÁMBRICOS

PINCHA AQUÍ

DISPLAY Y ACCESORIOS

PINCHA AQUÍ

ESTACIÓN DE TELEFONÍA MÓVIL

PINCHA AQUÍ

¿Estás preparado para trabajar en casa?

Queramos o no, el entorno y la forma de trabajar están evolucionando. Tenemos que adaptarnos y seguir con nuestra actividad laboral de la manera más productiva y profesional posible. Por esta razón, desde COMM-TEC te mostramos las distintas soluciones HOME-OFFICE para seguir con tu actividad profesional. Estas soluciones te permiten estar conectado con tus compañeros de trabajo, clientes y proveedores de una manera fácil y profesional, permitiéndote colaborar, intercambiar y compartir ideas con todo el mundo en tiempo real.

COMM-TEC exertis

visita: www.comm-tec.es

ELIGE
CÁMARAS USB

Es muy importante tener una visión nítida y de calidad en tus reuniones virtuales. Aquí te mostramos las mejores cámaras de nuestro porfolio para la creación de HOME-OFFICE.

ClearOne

UNITE 20 PRO

Webcam perfecta para HOME-OFFICE

Cámara con campo de visión ultra gran angular de 120° perfecta para PC o portátil con calidad de imagen de 1080p30 Full HD.

- Modo de escaneo progresivo.
- Super-high SNR con reducción avanzada de ruido en 2D y 3D.
- Ideal para combinar con un altavoz ClearOne CHAT 50 o CHAT 150 y obtener el espacio de trabajo colaboración perfecto.
- Compatible con aplicaciones de conferencias como ClearOne's COLLABORATE Space, Microsoft Teams, Zoom, WebEx, GoToMeeting, y otros.

ClearOne

UNITE 50 ePTZ

Cámara de videoconferencia ultra HD 4K

Cámara compacta USB para videoconferencia, gran angular y compatible con cualquier plataforma. Perfecta para HOME-OFFICE.

- Campo de visión ultra gran angular de 120°
- Ultra HD 4K video
- Auto-focus, zoom digital 3x.
- Reducción de ruido digital en 2D y 3D
- Soporta UVC PTZ
- Compatible con COLLABORATE Space, Microsoft Teams, Zoom, y otros

Huddly

GO

Cámara de videoconferencia

Cámara compacta USB para videoconferencia, gran angular y compatible con cualquier plataforma. Perfecta para HOME-OFFICE.

- Reducción de ruido en 3D
- Balance de blancos y corrección de color automáticos
- Corrección de la aberración óptica
- Óptica de vidrio de ángulo ultra ancho.
- Zoom digital x4
- Campo de visión horizontal 120°
- Campo de visión vertical 90°
- Campo de visión diagonal 150°
- Procesamiento de video de baja latencia

INICIO

COMM-TEC exertis

Disponemos de muchos más modelos de cámaras USB visita: www.clearone.com | www.huddly.com

ELIGE **ESTACIÓN DE TELEFONÍA MÓVIL**

Convierte tu smartphone en una herramienta de colaboración de escritorio con ELARA 60. Esta estación de telefonía dispone de varias opciones de auriculares, altavoces manos libres y microteléfonos.

ELARA 60

Estación de telefonía móvil con auriculares Voyager Focus

Convierte tu smartphone en una experiencia de colaboración de escritorio con la serie Elara 60 de Poly. Utiliza el botón de Microsoft Teams para iniciar Microsoft Teams en el teléfono móvil y gestionar conferencias web, de audio, vídeo o chat. También puedes controlar tus herramientas de colaboración con sencillos comandos de voz gracias al asistente de voz Microsoft Cortana. Aprovecha las posibilidades del trabajo en equipo y comunícate con todo el mundo sin problemas. Carga tu smartphones Android e IOS automáticamente mediante cable o de forma inalámbrica.

- Transforma cualquier teléfono inteligente en un dispositivo de colaboración de escritorio
- Carga tu teléfono inteligente y auricular mientras trabajas
- Inicia Microsoft Teams con solo tocar un botón
- Protección auditiva del auricular Anti-Startle
- Admite funciones de auriculares avanzadas como sensores inteligentes, alerta dinámica de mute, sonido estéreo de alta fidelidad y anulación activa de ruido. Estas funciones varían según el modelo de auriculares
- Compatible con auriculares de las series Voyager y Blackwire

ELARA 60 WS

Estación de telefonía móvil con auriculares Voyager 5200

ELARA 60 WS

Estación de telefonía móvil con auriculares Blackwire 5220

INICIO

COMM-TEC exertis

ELARA 60 dispone de muchos más modelos visita: **www.poly.com**

ELIGE **AURICULARES UCC INALÁMBRICOS**

Es fundamental escuchar y ser escuchado en tus reuniones, por esta razón te ofrecemos esta gama de dispositivos de alto rendimiento y tecnología inalámbrica para que te comuniques libremente.

poly

VOYAGER FOCUS UC

Auricular estéreo con Bluetooth

Mantente concentrado en la conversación, no en el ruido de fondo, gracias al sonido estéreo envolvente y a la anulación de ruido sofisticada del auricular Voyager Focus UC con tecnología Bluetooth estéreo de Poly.

- Se conecta con portátiles a través de un adaptador USB, teléfonos de escritorio, teléfonos celulares, tabletas y relojes inteligentes compatibles con Bluetooth
- Tiempo de conversación: hasta 12 horas (ANC activado por 10) Tiempo de escucha: hasta 15 horas (ANC activado por 12)
- Tecnología de cancelación activa de ruido
- Bluetooth 5.0
- Alcance hasta 30 metros

poly

VOYAGER 6200 UC

Auriculares Bluetooth con banda de sujeción

Obtén rendimiento, comodidad y versatilidad, todo en uno. 4 micrófonos omnidirecionales llevan tu voz y minimizan las distracciones.

- Hasta 16 horas de tiempo de escucha, 9 horas de tiempo de conversación y 14 días de tiempo de espera
- Alcance hasta 30 metros
- Tiempo de carga 1.5 horas
- Bluetooth 5.0
- Cancelación activa de ruido (ANC)
- SoundGuard DIGITAL para proteger contra niveles de sonido superiores a 118 dBA

poly

VOYAGER 5200 UC

Auricular Bluetooth con cancelación de ruido

Auricular para trabajar en cualquier entorno en cualquiera de tus dispositivos con conectividad versátil y tecnología Bluetooth.

- Tiempo de funcionamiento de hasta 7 horas y hasta 9 días de tiempo en espera
- Alcance de hasta 30 metros
- Bluetooth 5.0
- Cancelación de eco
- Tiempo de carga de 1.5 horas
- SoundGuard para nivelación del sonido para la comodidad auditiva y limitación acústica para proporcionar protección ante sonidos superiores a 118 dBA

INICIO

COMM-TEC exertis

Disponemos de muchos más modelos de auriculares visita: **www.poly.com**

ELIGE **ALTAVOCES CON MICRÓFONO USB**

Muchas veces por nuestra actividad laboral debemos comunicarnos con una o varias personas a la vez. Los altavoces con micrófonos, son la herramienta perfecta para realizar reuniones virtuales y trasladar de una manera fácil y clara todas tus ideas al resto de personas.

ClearOne

CHAT 50

Micrófono-altavoz manos libres

Actúa como periférico de un gran rango de dispositivos, facilitando una comunicación clara y fluida.

- Cancelación de eco y cancelación de ruido
- Alimentado a través de USB
- Dispositivo plug and play
- Audio dúplex que permite al usuario hablar y escuchar a la vez sin que se produzcan cortes o interrupciones en el audio

ClearOne

CHAT 150

Micrófono-altavoz manos libres

Dispone de audio full-duplex y 3 micrófonos integrados que proporcionan una cobertura de 360º a una distancia de hasta 2,5 m. del dispositivo.

Skype for Business

- Cancelación de Echo y Ruido, Audio full-dúplex, gestión automatizada del nivel de audio, 3 micrófonos integrados con cobertura de 360º a una distancia de hasta 2,5 m
- Alimentado a través de USB
- Dispositivo plug and play optimizado para Skype for Business

poly

CALISTO 5300

Altavoz Bluetooth personal portátil

Calidad del audio profesional inalámbrica con Poly Calisto 5300. Todo lo que escuchas, además de las llamadas, suena increíble, como los videos, los podcasts y la música.

Bluetooth

- Tiempo de conversación de hasta 16 horas
- Certificado con todas las principales plataformas de comunicación
- Micrófono de 360 grados para audio con calidad de conferencia
- Cancelación de eco y audio full dúplex

poly

CALISTO 7200

Altavoz manos libres Bluetooth con cuatro micrófonos direccionales

Gracias a la conectividad plug-and-play y los controles intuitivos, este dispositivo siempre está listo cuando tú lo estás.

Bluetooth

- Se conecta al PC mediante USB, teléfono móvil mediante Bluetooth
- Compatible Windows o Mac OS
- Tiempo de conversación de hasta 6,5 horas
- Los cuatro micrófonos direccionales proporciona cancelación de eco y audio full dúplex

INICIO

COMM-TEC exertis

Disponemos de muchos más modelos de altavoces con micrófono visita: www.clearone.com | www.poly.com

ELIGE **DISPLAY Y ACCESORIOS**

En nuestra actividad diaria, trabajamos con mucha información simultáneamente. Los soportes para doble monitor y las bases multipuerto nos facilitan tener toda la información en nuestros monitores en un solo vistazo.

LG

MONITOR 22MK400H-B

Resolución 1920 X 1080 con panel TN 16:9, A

Monitor con 16.7M colores de profundidad para imágenes más naturales, protección antiparpadeo y óptimo para leer en pantalla gracias al Modo Lectura.

- Tamaño de 21,5" pulgadas
- Resolución 1920 x 1080
- Ratio de Contraste 1000:1
- Superficie Antirreflejos, 3H
- Formato/Aspecto 16:9
- Ángulo Visión 90/65 grados
- Modo Lectura
- VESA 75 x 75
- Dynamic Action Sync
- Crosshair

exertis

SOPORTE

Soporte de mesa para doble monitor

- Diagonal entre 13-27"
- VESA 75x75, 100x100
- Peso máximo 8 Kg
- Amplitud hasta 375 mm
- Rotación 360 grados
- Almacenamiento de cables

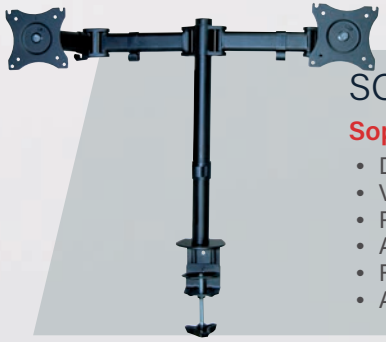

exertis

SOPORTE

Soporte de mesa para doble monitor

- Diagonal entre 13-27"
- VESA 75x75, 100x100
- Peso máximo 8 Kg
- Amplitud hasta 400 mm
- Rotación 360 grados
- Almacenamiento de cables

ATEN

UH3234

Base multipuerto USB-C con pasarela de alimentación

- Conecta hasta 10 dispositivos al instante mediante un cable USB-C para HDMI, DisplayPort, VGA, USB3.1 Gen1, SD/MMC/MicroSD, Ethernet y de audio adicionales
- Pasarela de distribución de alimentación de hasta 60 W tras la deducción de los 15 W que usa la base
- Admite resolución 4K en una sola pantalla HDMI o DisplayPort y 1080p dual en un monitor DisplayPort y uno HDMI o VGA

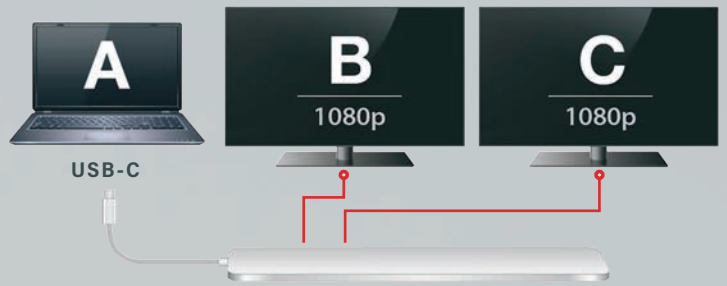

INICIO

COMM-TEC exertis

Disponemos de muchos más modelos de soportes y bases multipuerto visita: **www.exertis-connect.fr** | **www.aten.com**

ELIGE
COMPLEMENTOS

En todo entorno de trabajo que se precie, es fundamental incluir algún complemento para facilitar nuestro trabajo diario. Aquí te mostramos varios ejemplos para facilitarte la vida.

JOAN HOME

Panel de reserva

Perfecto para tu oficina en casa, muestra tu disponibilidad y asegúrate de que nadie interrumpe tus reuniones y sesiones de trabajo. Añade un horario para dejar claro cuándo termina tu día de trabajo.

- Se integra con tus calendarios Exchange, Suite G, Office 365, iCalendar
- Batería recargable de alto rendimiento, hasta 3 meses de autonomía con una sola carga
- Montaje magnético, fácilmente acoplable a cualquier superficie de su casa
- Se conecta a tu wifi, y no necesita una fuente de energía cercana
- Pantalla táctil de tinta electrónica

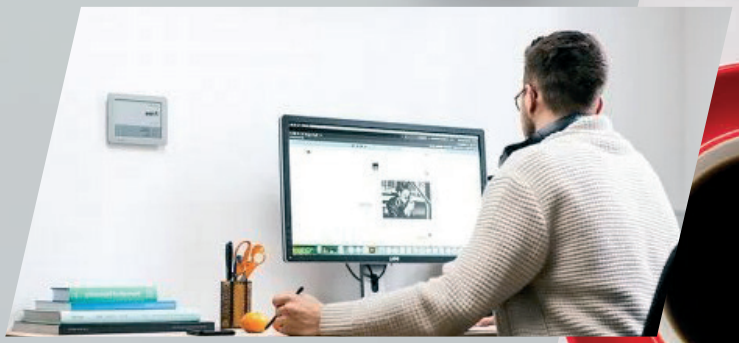

BACHMANN DESK 2

Caja de conexiones multifunción

Esta caja de conexiones puede equiparse con distintos módulos de comunicación. Diseñada para el uso flexible en la oficinas en casa, en salas de reunión, o incluso para el hogar.

La caja de conexiones está fabricada con aluminio y se suministra en distintos colores. Las conexiones se atornillan a las ventanas de módulo normalizadas y pueden reequiparse fácilmente.

- Alineación de 35° orientada al usuario
- Guiado de cables oculto hasta el borde
- Versiones personalizables

Disponemos de muchos más modelos de cajas de conexiones visita: **www.bachmann.com**

INICIO

COMM-TEC exertis

Para ampliar la información y consultar cualquier duda sobre las soluciones HOME OFFICE, contacta con nuestro departamento comercial

676 980 555

iber@comm-tec.es